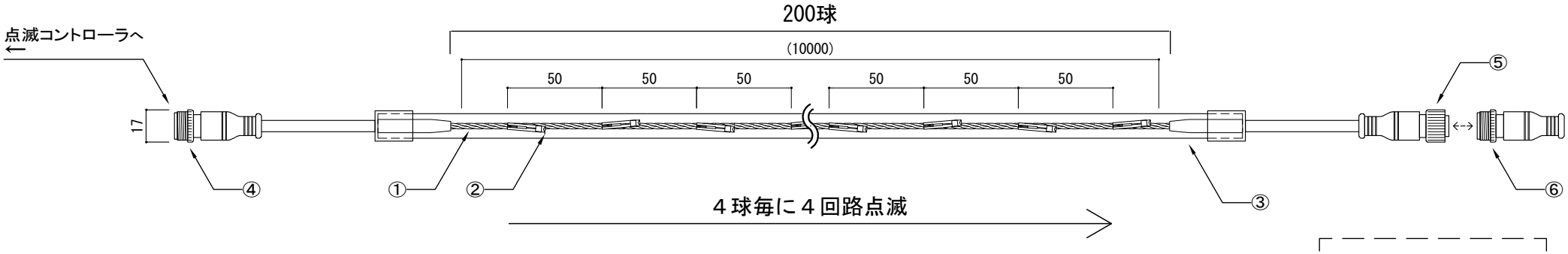

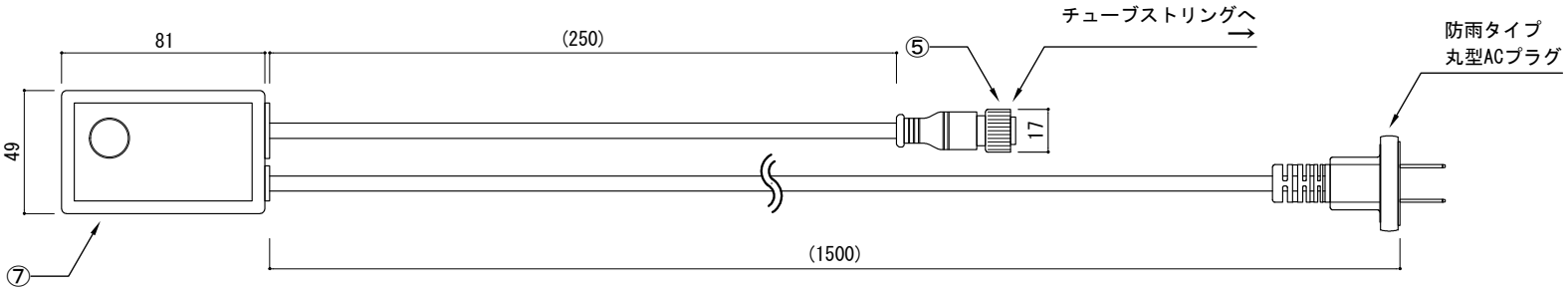

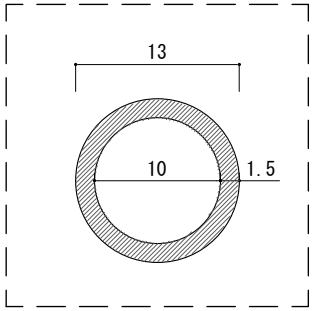

③チューブ断面図

	PARTS	Specification	QTY	Remark
①	電線		－	－
②	LED素子	1チップ/球 φ3mm 拡散型、2本足	200	－
③	チューブ	直径13mm 、内径10mm	－	－
④	連結コネクタ オス	メタル	1	－
⑤	連結コネクタ メス	メタル	2	－
⑥	エンドキャップ	メタル	1	－
⑦	点滅コントローラ	８パターン	1	メモリ機能付き

入力電圧	AC100V
消費電力	16W

※ 付属のコントローラー付電源コードをご使用下さい。
また、連結可能数は5セット（1000球）までとなります。

コントローラパターン一覧	
①	常時点灯
②	点滅周期 ： 約0.10秒
③	点滅周期 ： 約0.25秒
④	点滅周期 ： 約0.40秒
⑤	点滅周期 ： 約0.55秒
⑥	点滅周期 ： 約0.70秒
⑦	点滅周期 ： 約0.85秒
⑧	点滅周期 ： 約1.00秒

［ 単位 ： mm ］

特記	製品名	製品番号	製図日	尺度(A4基準)	1/3	図面 No	ver.1.1.0
	チューブストリング、 コントローラ付(流れる点滅)、10m(連結可)	SPLT-EL-LED-TUBESTR-F8-10M-×(CodeColor)×(LEDColor) スパークリングライツ株式会社	2019/11/08	検図	製図	設計	